Záslepka mosazná, Ex e II, závit Pg16

Objednací kód: AG-EX8716.08

Typ závitu: **PG**
Materiál: **Kov**
Plocha: **Nikl**
Sklolaminátový: **Ne**

Rozměr závitu metricky / PG: **16**
Kvalita materiálu: **Mosaz**
Bez halogenů: **Ne**
Nárazuvzdorný: **Ano**
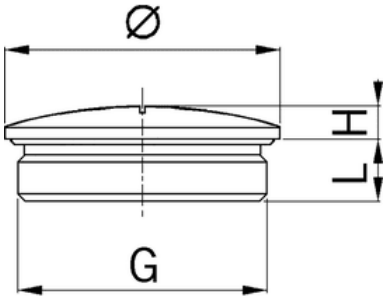
Příslušenství