BCO ML2 BE 24 (927 224)

- Svodič s monitorovací jednotkou LifeCheck a integrovaným ukazatelem stavu
- Modulární dvoupólový svodič pro optimální ochranu dvou samostatných vodičů
- Vhodný pro instalaci na rozhraní zón ochrany před bleskem LPZ 0_A - 2 a vyšších

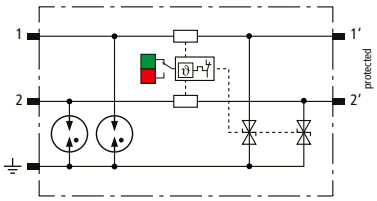

Schéma vnitřního zapojení

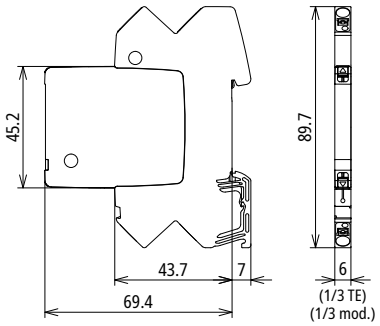

Rozměry

Prostorově úsporný, modulární kombinovaný svodič o šířce 6 mm a připojovací technologií push-in, s ukazatelem stavu, pro ochranu 2 samostatných vodičů se společným vztažným potenciálem nebo nesymetrická rozhraní. S rozpojením signálových cest pro účely údržby.

Typ	**BCO ML2 BE 24**
Obj. č.	**927 224**
Technická data	
Třída svodiče	TYPE 1 P1
Kategorie impulsu	D1, C1, C2, C3, B2
Jmenovité napětí (U_N)	24 V
Nejvyšší provozní napětí DC (U_C)	33 V
Nejvyšší provozní napětí AC (U_C)	23,3 V
Jmenovitý proud při 70 °C (I_L)	0,75 A
D1 bleskový proud (10/350 µs) celkový (I_{imp})	3 kA
D1 bleskový proud (10/350 µs)/žíla (I_{imp})	1,5 kA
C2 jmenovitý impulzní proud (8/20 µs) celkový (I_n)	10 kA
C2 jmenovitý impulzní proud (8/20 µs)/žíla (I_n)	5 kA
Ochranná úroveň žíla-žíla při I_n C2 (U_P)	≤ 90 V
Ochranná úroveň žíla-zem při I_n C2 (U_P)	≤ 75 V
Ochranná úroveň žíla-žíla při I_n C1 (U_P)	≤ 90 V
Ochranná úroveň žíla-zem při I_n C1 (U_P)	≤ 75 V
Ochranná úroveň žíla-žíla při 1 kV/µs C3 (U_P)	≤ 85 V
Ochranná úroveň žíla-zem při 1 kV/µs C3 (U_P)	≤ 45 V
Sériová impedance/žíla	1 Ohm
Mezní frekvence žíla-žíla (f_G)	3,4 MHz
Kapacita žíla-žíla (C)	≤ 1 nF
Kapacita žíla-zem (C)	≤ 2 nF
Rozsah provozních teplot (T_U)	-40 °C ... +80 °C
Ukazatel provoz/porucha	zelená/červená
Krytí	IP 20
Připojení vstupu/výstupu	Push-in/Push-in
Průřez jednožilových připojovacích vodičů	0,2 - 2,5 mm2
Průřez jemně slaněných připojovacích vodičů	0,2 - 2,5 mm2
Uzemnění přes	35 mm instalační lištu TS 35 podle ČSN EN 60715
Materiál těla přístroje	polyamid PA 6.6
Barva	žlutá
Zkušební normy	IEC 61643-21/ČSN EN 61643-21
Certifikace	UL 497B, CSA, ATEX, IECEx, CCC, SIL
Klasifikace SIL	do SIL3 *)
Certifikace ATEX	TÜV 20 ATEX 8527 X: II 3G Ex ec IIC T4 Gc
Certifikace IECEx	IECEx TUR 20.0063X: Ex ec IIC T4 Gc
Certifikace Číny	CCC No. 2021312304001192
Rozšířená technická data	
nejvyšší svodový impulzní proud (8/20 µs) [1/2 - zem], [1+2 - zem] (I_{max})	20 kA

© DEHN s.r.o. • Pod Višňovkou 1661/33 • 140 00 Praha 4 - Krč • Czech Republic • Tel. +420 222 998 880 • info@dehn.cz • www.dehn.cz

: Testováno • NEU: Novinka • : Výběhový model
: Křížová propojka • : Podélná propojka • : Paralelní svorka • : T-propojka • : Svorka pro paralelní svorky • : Svorka pro T-propojky
: Objímka na potrubí pro paralelní svorky • : Objímka na potrubí pro T-propojky • : Ekvipotenciální přípojnice • : Dílec přemostění

Rozšířená technická data	
svodový impulzní proud (8/20 µs) [1/2 - zem], [1+2 - zem]	10 kA (10x)
ochranná úroveň žíla-zem při 1 kV/µs C3 při zatížení proudem Imax (U_p)	≤ 45 V

Masterdata	
Čistá hmotnost	34,34 g/ks
GTIN (EAN)	4013364405608
PU	1 ks
Číslo celního sazebníku (Kombinovanou Nomenklaturu EU)	85363010

Vyhrazujeme si právo změny parametrů, konfiguraci a technologie, rozměrů, hmotnosti či materiálu z důvodu technického pokroku. Veškerá zobrazení jsou nezávazná..

*) detaily viz: www.dehn.de

© DEHN s.r.o. • Pod Višňovkou 1661/33 • 140 00 Praha 4 - Krč • Czech Republic • Tel. +420 222 998 880 • info@dehn.cz • www.dehn.cz

: Testováno • NEU: Novinka • : Výběhový model
: Křížová propojka • : Podélná propojka • : Paralelní svorka • : T-propojka • : Svorka pro paralelní svorky • : Svorka pro T-propojky
: Objímka na potrubí pro paralelní svorky • : Objímka na potrubí pro T-propojky • : Ekvipotenciální přípojnice • : Dílec přemostění