AKK DUL 8.10 KBF 20 36 V2A (372 319)

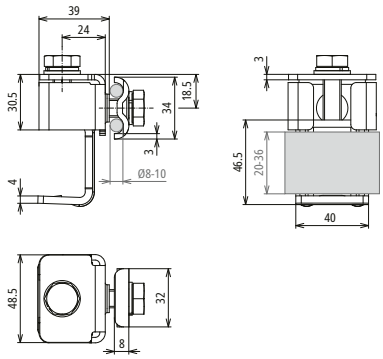

Rozměry

- Průnik povrchovou ochranou do 0,2 mm s čepelí nebo čepelí a šroubem.
- Vhodné pro použití v Ex zóně 2/22. Všechna spojení jsou zajištěna proti samovolnému uvolnění.

NEW

Typ	AKK DUL 8.10 KBF 20 36 V2A
Obj. č.	**372 319**
Rozsah svorky	20–36 mm
Materiál svorky	nerez
Rozsah svorky pro drát	8-10 mm
Šroub	M10 x 32 mm / M10 x 18 mm
Materiál šroubu / pružné podložky	nerez
Typ připojení	rozebíratelné spojení
Průnik povrchovou ochranou	do 0,2 mm s čepelí nebo čepelí a šroubem
Připojení pomocí	Dvojitá příložka
Zatížitelnost bleskovým proudem (10/350 µs)	50 kA *)
Norma	ČSN EN 62561-1

Masterdata	
Čistá hmotnost	285,95 g/ks
GTIN (EAN)	4013364520370
PU	1 ks
Číslo celního sazebníku (Kombinovanou Nomenklaturu EU)	85359000

Vyhrazujeme si právo změny parametrů, konfiguraci a technologie, rozměrů, hmotnosti či materiálu z důvodu technického pokroku. Veškerá zobrazení jsou nezávazná..

© DEHN s.r.o. • Pod Višňovkou 1661/33 • 140 00 Praha 4 - Krč • Czech Republic • Tel. +420 222 998 880 • info@dehn.cz • www.dehn.cz

: Testováno • NEU: Novinka • : Výběhový model
: Křížová propojka • : Podélná propojka • : Paralelní svorka • : T-propojka • : Svorka pro paralelní svorky • : Svorka pro T-propojky
: Objímka na potrubí pro paralelní svorky • : Objímka na potrubí pro T-propojky • : Ekvipotenciální přípojnice • : Dílec přemostění