DBS KB D50 RA680 V2A (107 390)

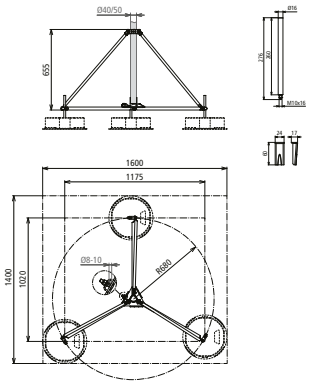

Rozměry

Pro jímací tyče D 40, podpůrné trubky DEHNiso-Combi s krátkou nebo dlouhou jímací tyčí nebo vodiče HVI uložené uvnitř/vně podpůrné trubky.

Typ	DBS KB D50 RA680 V2A
Obj. č.	**107 390**
Materiál stojanu	nerez
Uchycení	50 and 40*) mm mm
Poloměr	680 mm
Plošné rozměry stojanu	1175 x 1020 mm

Masterdata	
Čistá hmotnost	7,22 kg/ks
GTIN (EAN)	4013364478466
PU	1 ks
Číslo celního sazebníku (Kombinovanou Nomenklaturu EU)	85389099

Vyhrazujeme si právo změny parametrů, konfiguraci a technologie, rozměrů, hmotnosti či materiálu z důvodu technického pokroku. Veškerá zobrazení jsou nezávazná..

*) Pouze se sadou adaptérů obj. č. 107 399.