Technický list

Specifikace

Acti 9 - PowerTag - 1P+N - horní umístění - max. 63A - Energy Sensor

A9MEM1521

Základní popis

Range of product	PowerLogic
označení výrobku	PowerTag A9 M63
typ produktu nebo součásti	Snímač energie
Poles	1P + N
Maximum current [Imax]	63 A
[Ib] Basic current	10 A
Starting current	40 mA
Saturation current	130 A
použití výrobku	Alarm na přetížení Rozvržení nákladů Monitorování obvodu Monitorování zátěže Energy management
kompatibilita	Acti9 Smartlink SI B Acti9 Smartlink SI D Acti9 PowerTag Link C Acti9 PowerTag Link Acti9 PowerTag Link HD Wiser IP module EcoStruxure Panel Server Universal EcoStruxure Panel Server Advanced PrismaSet Active
Application	Budovy: monitorování napětí jističe Budovy: rozvržení nákladů Budovy: alarm na přetížení
kompatibilní řada	Acti 9 Acti 9 iKQE RCBO Multi 9 Multi 9 C60 Multi 9 Multi 9 ID Multi 9 Multi9 C32N Multi 9 Multi9 C65 Acti 9 Acti 9 iID Acti 9 Acti 9 iID K Acti 9 Acti 9 iK60 Acti 9 Acti 9 iKQ Acti 9 Acti 9 K60 Acti 9 Acti 9 Reflex iC60 Acti 9 Acti 9 iC65 Acti 9 Acti 9 DT60 Acti 9 Acti 9 iC60 single terminal
typ měření	Účiník Proud Činná energie Činný výkon Napětí

Právní omezení: Tato dokumentace není určena jako náhrada a nesmí se používat k určení vhodnosti nebo spolehlivosti těchto produktů pro specifické uživatelské aplikace.

třída přesnosti	Třída 1 proud podle IEC 61557-12 Třída 0.5 napětí podle IEC 61557-12 Třída 1 činný výkon podle IEC 61557-12 Třída 1 činná energie podle IEC 61557-12 Třída 1 účiník podle IEC 61557-12
montážní poloha	Horní
upevnění	Na jistič
použití výrobku	Rozvaděč
stupeň krytí IP	Ztráta napětí with measured current at voltage loss
vedení podporující přenos	Rádiová frekvence 2,4…2,4835 GHz podle IEEE 802.15.4
Emission power	10 mW

Doplňky

Form factor	Monoconnect
montáž	Šrouby (svorkovnice)
Electrical connection (voltage sensing & power supply)	Konektor kryty hřebenové lišty
průřez kabelu	1 pevný cable 1,5…16 mm² 2 lankový cable 1,5…2,5 mm² 2 pevný cable 1,5…2,5 mm² 1 lankový cable 1,5…16 mm²
supply voltage	200...240 V AC, +/- 20 %
frekvence sítě	50 Hz 60 Hz
Maximum power consumption	1 VA
Standardy	IEC 61557-12 IEC 61010-1 IEC 61010-2-030 IEC 61326-1 ETSI EN 300 328 ETSI EN 301 489-1
výška	16,5 mm
šířka	36 mm
hloubka	43 mm
hmotnost přístroje	17,5 g
barva	Bílá (RAL 9003)
označení kompatibility	PowerTag A9 M63

Prostředí

značky kvality	CE
směrnice	2014/53/EU - směrnice o rádiových zařízeních
pracovní nadmořská výška	0...2000 m
provozní teplota	-25…60 °C
teplota okolí pro uskladnění	-40…85 °C
kategorie přepětí	III conforming to IEC 61010-1
kategorie měření	Kategorie III conforming to IEC 61010-2-030
stupeň krytí IP	IP20 conforming to IEC 60529
stupeň ochrany IK	IK05

Stupeň znečištění	3
relativní vlhkost	0…95 % při 45 °C podle IEC 60721-3-3
odolnost proti vibracím	3M4 podle IEC 60721-3-3
elektromag.kompatibilita	Industrial electromagnetic environment podle IEC 61326-1 Vyzařování EMC podle ETSI EN 301 489-17 Elmag. vyzařování podle IEC 62311
environmental characteristics	Prachotěsné třída 3S3 podle IEC 60721-3-3 Slaná mlha třída 3C2 podle IEC 60721-3-3 Použití v interiéru

Jednotky balení

Typ balení 1	PCE
Počet jednotek v balení 1	1
Výška balení 1	5,000 cm
Šířka balení 1	6,000 cm
Délka balení 1	8,500 cm
Hmotnost balení 1	47,000 g
Typ balení 2	S02
Počet jednotek v balení 2	48
Výška balení 2	15,000 cm
Šířka balení 2	30,000 cm
Délka balení 2	40,000 cm
Hmotnost balení 2	2,500 kg

Záruční lhůta

Záruka	18 měsíců

Environmental Data

Společnost Schneider Electric si klade za cíl dosáhnout do roku 2050 nulového stavu díky partnerství v dodavatelském řetězci, materiálům s menším dopadem a oběžnosti prostřednictvím naší pokračující kampaně "Use Better, Use Longer, Use Again" s cílem prodloužit životnost a recyklovatelnost produktů.

Vysvětlení Environmental Data >

Jak hodnotíme udržitelnost produktů >

environmentální stopa

Uhlíková stopa (kg CO2 eq.)	14
Informace o životním prostředí	Environmentální profil produktu

Use Better

Materiály a obaly

Balení s kartónovým obalem	Ano
Obal bez plastu	Ano
Směrnice RoHS EU	Splňuje výjimky
Číslo SCIP	D2f00fe1-1708-41d5-9741-3fc560a1a908
Nařízení REACH	Deklarace REACh

Use Again

Přebalení a opětovná výroba

Zasílací profil	Informace o ukončení životnosti
Zpětný odběr	No
OEEZ	Produkt musí být na trzích Evropské unie likvidován podle pokynů pro zvláštní sběr odpadu a nikdy se nesmí vyhazovat do odpadkových košů

Technical Illustration
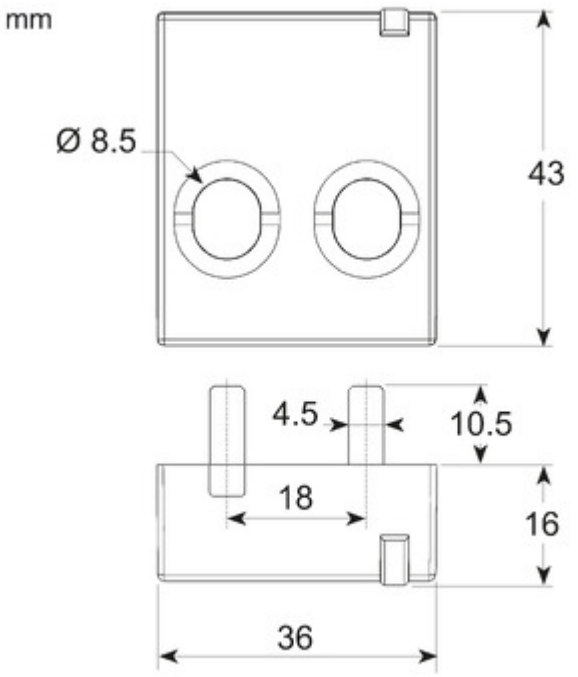
Dimensions