ZEUS LED S NM přisazené stropní a nástěnné kruhové svítidlo 16W, senzor, nouzový modul, černá

Katalogové číslo: PN32300028

Celková hmotnost produktu s obalem (kg): 1.313
Počet produktů v master cartonu (ks): 5
Barva produktu: černá
Produkt - šířka (mm): 300
Produkt - výška (mm): 87
Produkt - hmotnost (kg): 1.089
Materiál (kryt): POLYCARBONATE
Produkt - hloubka (mm): 300
Napájení: 230VAC
Obal - hmotnost (kg): 0.15
Příkon (W): 15,5W
Obal - hloubka (mm): 300
Obal - šířka (mm): 310
Obal - výška (mm): 100
Světelná účinnost (lm/W): 90
Světelný tok (lm): 1395
Kapacita baterie: 2200mAh
Přívodní proud - I (A): 70mA
CRI Barva světla (Ra): >80
Životnost (h): 30000
Stmívatelné: NE
IP: 66
LUX - nastavení soumraku (světelná citlivost): 3-2000lx
Autonomie: 3h
HOBBY/PROFI: PROFI 2
Dosah (m): 2-20
CCT Teplota světla (K): 4000
Power Factor (účiník): 0,90
Třída ochrany: 2
Světelný zdroj (patice): LED
TIME - zpoždění vypnutí: 10s-12min
IK: 10
Typ kabelu: kabel zakončený svorkovnicí 2*1,5 mm2
Úhel - vyzařovací: 160
Třída energetické účinnosti: F
Provozní teplota (°C): -20 až 40
Typ senzoru: RADAR
Typ baterie: Li-Ion
Typ montáž: přisazená

NOVÁ SILNĚJŠÍ BATERIE - VÝDRŽ BATERIE V NOUZOVÉM REŽIMU 3H

Přisazené nástěnné nebo stropní kruhové LED svítidlo PANLUX
Nouzový modul - autonomie 3h

Vyšší krytí proti vodě a prachu
Vysoká mechanická odolnost
Plastová základna, polykarbonátový kryt

Radar senzor (obohacen o funkci STBY)

SENS - Dosah - 2-15m
TIME - Možnost nastavení času (zpoždění vypnutí) v rozsahu 10sec až 12min
LUX - Možnost nastavení soumraku (světelné citlivosti) v rozsahu 3-2000lx
STBY - Při nastavení času STBY nedojde po vypršení nastaveného času TIME k úplnému vypnutí svítidla, ale pouze ke snížení hodnoty osvětlení na 25%.

K dostání v 5 provedeních:
- ZEUS LED
- ZEUS LED S se senzorem
- ZEUS LED S se switch senzorem
- ZEUS LED S s nouzovým modulem
- ZEUS LED S se senzorem a nouzovým modulem

PRODLOUŽENÁ ZÁRUKA JE PODMÍNĚNA REGISTRACÍ NA ZARUKA.PANLUX.CZ
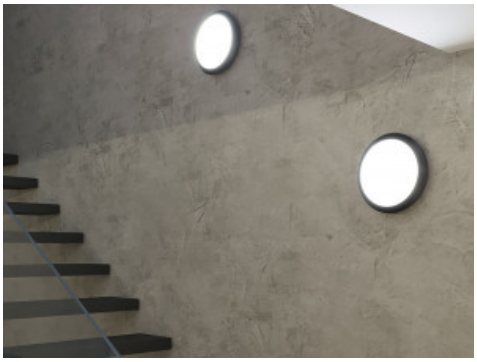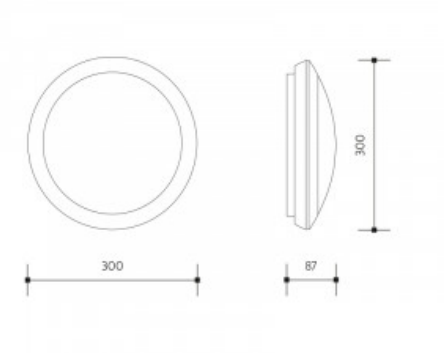
Vyrobeno v České republice