PVN1M3I9SXFXV2O1TXPX10

Weidmüller Interface GmbH & Co. KG
Klingenbergstraße 26
D-32758 Detmold
Germany

www.weidmueller.com

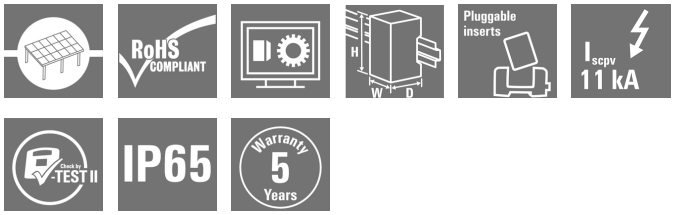

PV Next: PV-Next, rozvodná skříň generátoru PV pro kombinaci 1-6 řetězců (vstupní a výstupní strana) a připojení k invertoru. Inteligentní inovativní konstrukce individuální pro každou aplikaci zákazníka. Pokročilá přepěťová ochrana, volitelné pojistky a odpojovače pro optimální provoz a bezpečnost systému. Navíc, všechny rozvodné skříně generátoru PV splňují požadavky IEC/EN 61439-2 pro maximální spolehlivost každé součásti.

Všeobecné objednací údaje

Verze	Fotovoltaika, Kombinovaná skříň, 1000 V, 3 MPPT, 3 vstupy / 3 výstupy na MPPT, Přepěťová ochrana II, WM4C
Objednací číslo	2683390000
Typ	PVN1M3I9SXFXV2O1TXPX10
GTIN (EAN)	4050118700138
Množství	1 ks
Náhradní díly	2530660000

Datum vytvoření 12. ledna 2023 7:34:54 CET

PVN1M3I9SXFXV2O1TXPX10

Weidmüller Interface GmbH & Co. KG
Klingenbergstraße 26
D-32758 Detmold
Germany

www.weidmueller.com

Technické údaje

Rozměry a hmotnosti

Hloubka	210 mm	Hloubka (v palcích)	8,268 inch
Výška	334 mm	Výška (v palcích)	13,15 inch
Šířka	558 mm	Šířka (v palcích)	21,968 inch
Čistá hmotnost	6 600 g		

Teploty

Okolní teplota	-40 °C...+50 °C	Vlhkost	5–90 %, (bez kondenzace)

Záruka

Časový interval	5 let

Elektrická charakteristika

Proud na MPPT, max.	45 A		
Jmenovitý stejnosměrný proud na připojení	Proud na řetězec, max.	35 A	
	Okolní teplota	-25 °C...+50 °C	
	Zkrat na hlavním výstupu	Doba trvání	10 h
		Činitel	1.25 * I_{nc}
Jmenovitý krátkodobý odpor proudu	Jmenovitý proud	56,25 A	
Jmenovité DC napětí	1 000 V DC		

Obecná data

Místo instalace	Chráněná venkovní oblast (>1 km od moře)	Standardy	IEC 61439-2 ed 2.0, EN 61439-2:2011
Stupeň krytí	IP65		

Ochrana proti přepětí na DC straně

Celkový vybíjecí proud $I_{celkový}$ (8/20µs)	50 kA	Maximální stejnosměrné provozní napětí režimu UPCV +/-, -/PE, +/PE	1 100 V DC
PV napětí systému, max. U_{cpv}	1 100 V	Spotřeba v pohotovostním režimu P_C	< 0,2 W
Standardy	IEC 61439-2 ed 2.0, EN 61439-2:2011	Stupeň krytí U_p (+/-)	≤ 3.8 kV
Stupeň krytí U_p (+/PE)	≤ 3.8 kV	Stupeň krytí U_p (-/PE)	≤ 3.8 kV
Třída požadavků	Typ II	Vybíjecí proud I_n (8/20 µs)	20 kA
Vybíjecí proud, max. (8/20 µs)	40 kA	Zkratový proud I_{SCPV}	11 000 A

Pouzdro

Izolační materiál	Polyester glass-fibre reinforced, Polycarbonate	Kryt	s krytem, vyjímatelné
Provedení sepnutí odpojovače	žádný spínač	Připojení krytu	Čtyřmi otvory pod šrouby krytu
Typ montáže	Montáž na stěnu, 4 šrouby	Řetězec typu připojení	Zástrčka WM4C

PVN1M3I9SXFXV2O1TXPX10

Weidmüller Interface GmbH & Co. KG
Klingenbergstraße 26
D-32758 Detmold
Germany

www.weidmueller.com

Technické údaje

Vstupy

DC vstup + a -	Kabelové připojení	Typ připojení	Zásuvný konektor WM4C
		Kompatibilní průřez kabelu	EN 50618:2015, TÜV 2 Pfg1169/08.07
		Průřez vodiče, min.	2,5 mm²
		Průřez vodiče, max.	6 mm²
Funkční uzemňovací konektor	Kabelový vstup	Počet kabelových vstupů	2
		Průměr kabelu, min.	5
		Průměr kabelu, max.	10
		Kabelové vývodky	M 16
	Kabelové připojení	Typ připojení	Šroubové připojení
		Flexibilní, max. H05(07) V-K	25 mm²
		s vodičem a dutinkou, DIN 46228 pt 1, max.	16 mm²
Max. počet DC vstupů	3 vstupy zapojené paralelně na sledování maximálního výkonového bodu		
Pomocný kontakt přepěťové ochrany	Kabelový vstup	Počet kabelových vstupů	2
		Průměr kabelu, min.	5
		Průměr kabelu, max.	10
		Kabelové vývodky	M 16
	Kabelové připojení	Typ připojení	Připojení upínací svorkou s akčním členem
		Flexibilní, max. H05(07) V-K	1,5 mm²
		s vodičem a dutinkou, DIN 46228 pt 1, max.	1,5 mm²
Sledování množství maximálního výkonového bodu	3 MPPT		
Typ pojistky	Ani kazeta, ani držák pojistek		

Výstupy

Max. počet DC výstupů	7 výstupů zapojených paralelně na sledování maximálního výkonového bodu		
Výstup DC + a -	Kabelové připojení	Typ připojení	Zásuvný konektor WM4C
		Kompatibilní průřez kabelu	TÜV 2 Pfg1169/08.07, EN 50618:2015
		Průřez vodiče, min.	4 mm²
		Průřez vodiče, max.	6 mm²

Klasifikace

ETIM 6.0	EC002928	ETIM 7.0	EC002928
ETIM 8.0	EC003857	ECLASS 9.0	22-57-92-03
ECLASS 9.1	22-57-02-90	ECLASS 10.0	22-57-02-90
ECLASS 11.0	22-57-02-92	ECLASS 12.0	22-57-02-92

PVN1M3I9SXFXV2O1TXPX10

Weidmüller Interface GmbH & Co. KG
Klingenbergstraße 26
D-32758 Detmold
Germany

www.weidmueller.com

Technické údaje

Listy specifikací zakázky

Dlouhá specifikace	Kombinovaná skříň měniče s 3 Mpp trackery, použitými pro ochranu DC strany. Max. napětí stringu Uoc: 1000 V MPPT1: Do 3 vstupů, připojení přes WM4 C konektor kompatibilní s kabelem TÜV 2 Pfg1169/08.07 / EN 50618:2051 Do 3 výstupů, připojení přes WM4 C konektor kompatibilní s kabelem TÜV 2 Pfg1169/08.07 / EN 50618:2051 MPPT 2 a 3 jsou stejné jako MPPT 1 bez spínače DC 3 ochrany proti přepětí 1000 V type II se vzdáleným kontaktem pro monitoring. Připojení signálního kontaktu přes kabelovou průchodku (Ø 8-12mm) max. půřez vodiče: 1,5 mm² Připojení funkčního uzemnění přes kabelovou průchodku (Ø 8-12mm) max. půřez vodiče: 16 mm² Stupeň krytí: IP65 Plastová skříň Rozměry VxŠxH: 558x302x210 mm Splňuje standardy nízko-napěťové normy Část 1: Obecné specifikace, (IEC 61439-1:2011), BS EN 61439-2:2047

Shoda produktu s prostředím

REACH SVHC	Lead 7439-92-1
SCIP	bdab5698-6a20-4370-8e28-8810d882d01a

Osvědčení

Schválení

Datum vytvoření 12. ledna 2023 7:34:55 CET

PVN1M3I9SXFXV2O1TXPX10

Weidmüller Interface GmbH & Co. KG
Klingenbergstraße 26
D-32758 Detmold
Germany

www.weidmueller.com

Technické údaje

Soubory ke stažení

Osvědčení/Certifikát/Prohlášení o shodě	EU Declaration of Conformity
Technické údaje	CAD data – PV Next Schematic Diagram CAD data – STEP
Technická dokumentace	customer drawing
Uživatelská dokumentace	Manual PV Next String Combiner Box MANUAL PV NEXT IT/ES/FR
Bílý papír	Application notes – Fact Sheet DE PV CB Wie man Gebäude gegen Blitzeinschläge schützt Application notes – Fact Sheet DE PV Wie man die Lebensdauer eines GAK verlängert Application notes – Fact Sheet DE PV CB Wann Sicherungen zu installieren sind Application notes – Fact Sheet DE CB PV NEXT Application notes – Fact Sheet EN PV CB When DC fuses are mandatory to install Application notes – Fact Sheet EN CB PV NEXT Application notes – Fact Sheet EN PV How to protect buildings against lightning strikes Application notes – Fact Sheet EN PV How to extend the life time of a Combiner Box
Katalogy	Catalogues in PDF-format

PVN1M3I9SXFXV2O1TXPX10

Weidmüller Interface GmbH & Co. KG
Klingenbergstraße 26
D-32758 Detmold
Germany

www.weidmueller.com

Nákresy

DPS design

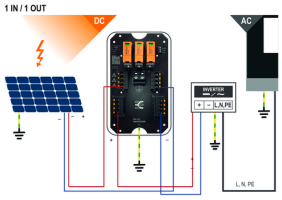

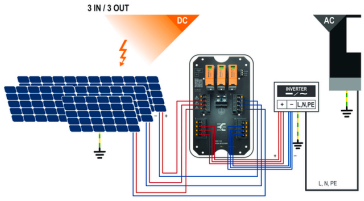

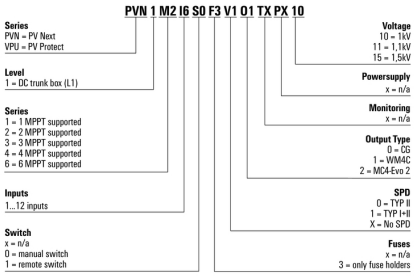

Dimensions without tolerances are no check dimensions

The English version is binding

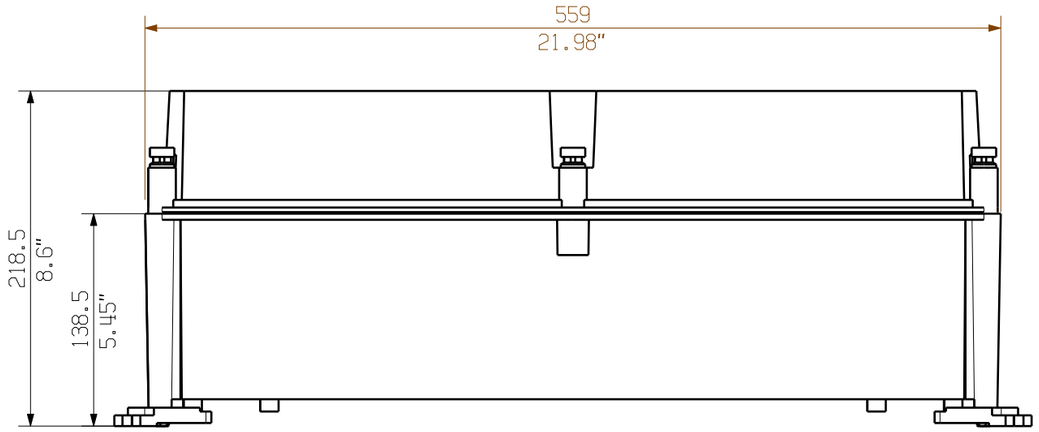

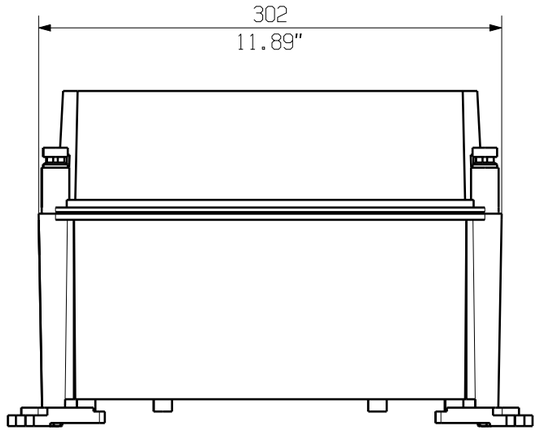

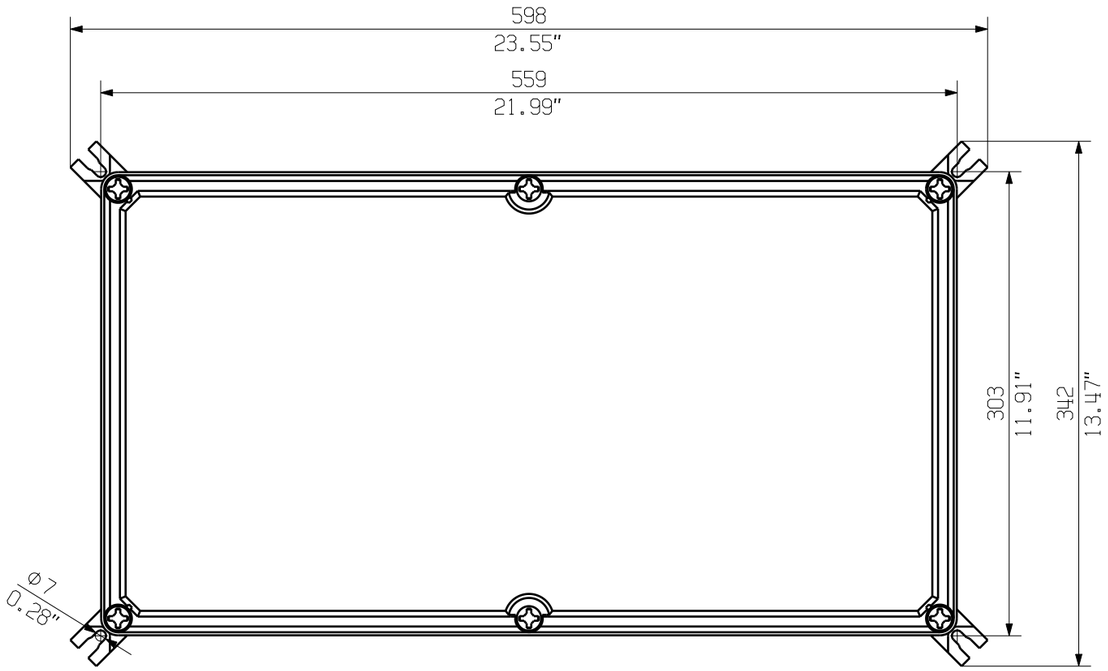

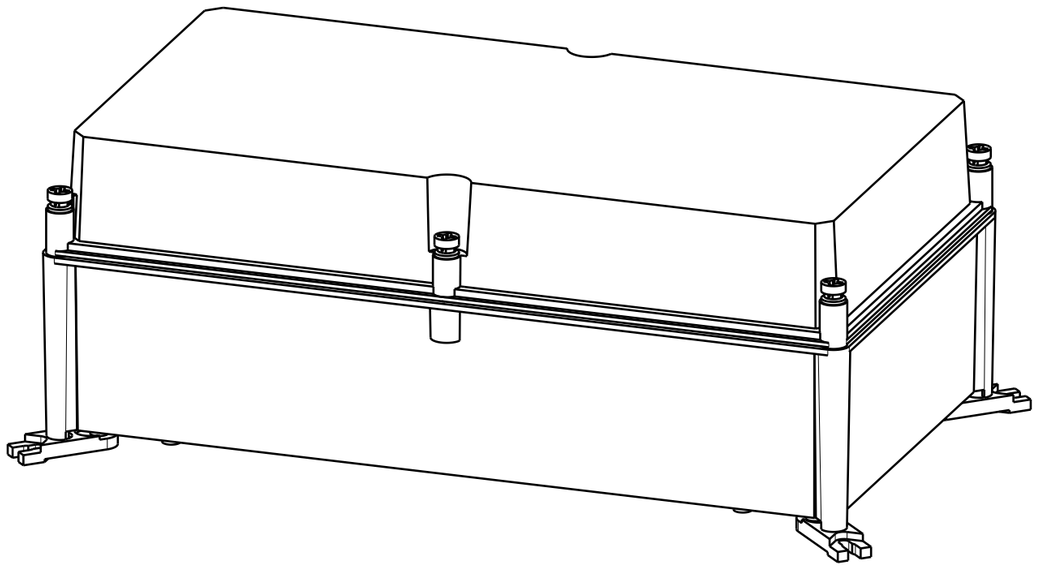

Darstellung mit Zubehoer
Shown with accessory 0360800000 MF TBF

Nicht im Lieferumfang enthalten!
Not included in delivery!

First Issue Date 28.01.2020	Max. nos.	Prim PLM Part No.: 1214838	Prim ERP Part No.:
	Modification	Weidmüller	71727 (Drawing no.) 0 (Issue no.)
			Sheet 01 of 01 sheets
		Date / Name	PVN TBF 563021
	Drawn	28.01.2020 Brüntrup, Anna	COMBINERBOX RESIDENTIAL/COMMERCIAL
	Responsible	Wohlgemuth, Kl	COMBINERBOX RESIDENTIAL/COMMERCIAL
Scale: 1/4 Size: A3	Approved	31.01.2020 Püschner, Klau	
Drawings Customer			Product file:

The reproduction, distribution and utilization of this document as well as the communication of its contents to others without explicit authorization is prohibited.
Offenders will be held liable for the payment of damages. Weidmueller exclusively reserves the right to file for patents, utility models or designs.
© Weidmueller Interface GmbH & Co. KG