# PVN1M3I9SXFXV1O0TXPX10

**Weidmüller Interface GmbH & Co. KG**
Klingenbergstraße 26
D-32758 Detmold
Germany

www.weidmueller.com

PV Next: PV-Next, rozvodná skříň generátoru PV pro kombinaci 1-6 řetězců (vstupní a výstupní strana) a připojení k invertoru. Inteligentní inovativní konstrukce individuální pro každou aplikaci zákazníka. Pokročilá přepěťová ochrana, volitelné pojistky a odpojovače pro optimální provoz a bezpečnost systému. Navíc, všechny rozvodné skříně generátoru PV splňují požadavky IEC/EN 61439-2 pro maximální spolehlivost každé součásti.

### Všeobecné objednací údaje

| | |
|---|---|
| Verze | Fotovoltaika, Kombinovaná skříň, 1000 V, 3 MPPT, 3 vstupy / 3 výstupy na MPPT, Přepěťová ochrana I / II, Kabelová průchodka |
| Objednací číslo | 2683130000 |
| Typ | PVN1M3I9SXFXV1O0TXPX10 |
| GTIN (EAN) | 4050118699876 |
| Množství | 1 ks |
| Náhradní díly | 2530600000 2534300000 |

Datum vytvoření 12. ledna 2023 7:16:05 CET

# PVN1M3I9SXFXV1O0TXPX10

**Weidmüller Interface GmbH & Co. KG**
Klingenbergstraße 26
D-32758 Detmold
Germany

www.weidmueller.com

## Technické údaje

### Rozměry a hmotnosti

| | | | |
|---|---|---|---|
| Hloubka | 210 mm | Hloubka (v palcích) | 8,268 inch |
| Výška | 330 mm | Výška (v palcích) | 12,992 inch |
| Šířka | 558 mm | Šířka (v palcích) | 21,968 inch |
| Čistá hmotnost | 6 600 g | | |

### Teploty

| | | | |
|---|---|---|---|
| Okolní teplota | -40 °C...+50 °C | Vlhkost | 5–90 %, (bez kondenzace) |

### Záruka

| | |
|---|---|
| Časový interval | 5 let |

### Elektrická charakteristika

| | | | |
|---|---|---|---|
| Proud na MPPT, max. | 45 A | | |
| Jmenovitý stejnosměrný proud na připojení | Proud na řetězec, max. | 45 A | |
| | Okolní teplota | -25 °C...+50 °C | |
| | Zkrat na hlavním výstupu | Doba trvání | 10 h |
| | | Činitel | 1.25 * $I_{nc}$ |
| Jmenovitý krátkodobý odpor proudu | Jmenovitý proud | 56,25 A | |
| Jmenovité DC napětí | 1 000 V DC | | |

### Obecná data

| | | | |
|---|---|---|---|
| Místo instalace | Chráněná venkovní oblast (>1 km od moře) | Standardy | IEC 61439-2 ed 2.0, EN 61439-2:2011 |
| Stupeň krytí | IP65 | | |

### Ochrana proti přepětí na DC straně

| | | | |
|---|---|---|---|
| Celkový vybíjecí proud $I_{celkový}$ ( 8/20µs) | 50 kA | Celkový vybíjecí proud $I_{celkový}$ (10/350 µs) | 12,5 kA |
| Maximální stejnosměrné provozní napětí režimu UPCV +/-, -/PE, +/PE | 1 100 V DC | PV napětí systému, max. $U_{cpv}$ | 1 100 V |
| Proud atmosférického přepětí $I_{imp}$ (10/350 µs) | 6.25 kA | Spotřeba v pohotovostním režimu $P_C$ | < 0,2 W |
| Standardy | IEC 61439-2 ed 2.0, EN 61439-2:2011 | Stupeň krytí $U_p$ (+/- , -/PE , +/PE) | ≤ 3.8 kV |
| Stupeň krytí $U_p$ (+/-) | ≤ 3.8 kV | Stupeň krytí $U_p$ (+/PE) | ≤ 3.8 kV |
| Stupeň krytí $U_p$ (-/PE) | ≤ 3.8 kV | Třída požadavků | Typ I/II |
| Vybíjecí proud $I_n$ (8/20 µs) | 20 kA | Vybíjecí proud, max. (8/20 µs) | 40 kA |
| Zkratový proud $I_{SCPV}$ | 11 000 A | | |

### Pouzdro

| | | | |
|---|---|---|---|
| Izolační materiál | Polyester glass-fibre reinforced, Polycarbonate | Kryt | s krytem, vyjímatelné |
| Provedení sepnutí odpojovače | žádný spínač | Připojení krytu | Čtyřmi otvory pod šrouby krytu |
| Typ montáže | Montáž na stěnu, 4 šrouby | Řetězec typu připojení | Interní svorka (s průchozí kabelovou průchodkou) |

Weidmüller

## PVN1M3I9SXFXV1O0TXPX10

**Weidmüller Interface GmbH & Co. KG**
Klingenbergstraße 26
D-32758 Detmold
Germany

www.weidmueller.com

# Technické údaje

## Vstupy

| | | | |
|---|---|---|---|
| DC vstup + a - | Kabelové připojení | Typ připojení | PUSH IN |
| | | Kompatibilní průřez kabelu | EN 50618:2015, TÜV 2 Pfg1169/08.07 |
| | | Průřez vodiče, min. | 2,5 mm² |
| | | Průřez vodiče, max. | 16 mm² |
| Funkční uzemňovací konektor | Kabelový vstup | Počet kabelových vstupů | 2 |
| | | Průměr kabelu, min. | 5 |
| | | Průměr kabelu, max. | 10 |
| | | Kabelové vývodky | M 16 |
| | Kabelové připojení | Typ připojení | Šroubové připojení |
| | | Flexibilní, max. H05(07) V-K | 25 mm² |
| | | s vodičem a dutinkou, DIN 46228 pt 1, max. | 16 mm² |
| Max. počet DC vstupů | 3 vstupy zapojené paralelně na sledování maximálního výkonového bodu | | |
| Pomocný kontakt přepěťové ochrany | Kabelový vstup | Počet kabelových vstupů | 2 |
| | | Průměr kabelu, min. | 5 |
| | | Průměr kabelu, max. | 10 |
| | | Kabelové vývodky | M 16 |
| | Kabelové připojení | Typ připojení | Připojení upínací svorkou s akčním členem |
| | | Flexibilní, max. H05(07) V-K | 1,5 mm² |
| | | s vodičem a dutinkou, DIN 46228 pt 1, max. | 1,5 mm² |
| Sledování množství maximálního výkonového bodu | 3 MPPT | | |
| Typ pojistky | Ani kazeta, ani držák pojistek | | |

## Výstupy

| | | | |
|---|---|---|---|
| Max. počet DC výstupů | 3 výstupy zapojené paralelně na sledování maximálního výkonového bodu | | |
| Výstup DC + a - | Kabelové připojení | Typ připojení | PUSH IN |
| | | Kompatibilní průřez kabelu | TÜV 2 Pfg1169/08.07, EN 50618:2015 |
| | | Průřez vodiče, min. | 2,5 mm² |
| | | Průřez vodiče, max. | 16 mm² |

## Klasifikace

| | | | |
|---|---|---|---|
| ETIM 6.0 | EC002928 | ETIM 7.0 | EC002928 |
| ETIM 8.0 | EC003857 | ECLASS 9.0 | 22-57-92-03 |
| ECLASS 9.1 | 22-57-02-90 | ECLASS 10.0 | 22-57-02-90 |
| ECLASS 11.0 | 22-57-02-92 | ECLASS 12.0 | 22-57-02-92 |

# PVN1M3I9SXFXV1O0TXPX10

**Weidmüller Interface GmbH & Co. KG**
Klingenbergstraße 26
D-32758 Detmold
Germany

www.weidmueller.com

## Technické údaje

### Listy specifikací zakázky

| | |
|---|---|
| Dlouhá specifikace | Kombinovaná skříň měniče s 3 Mpp trackery, použitými pro ochranu DC strany. Max. napětí stringu Uoc: 1000 V<br>MPPT1:<br>Do 3 vstupů, připojení přes M25 kabelovou průchodku s 3x7mm Ø kabelového vstupu (pro každý kladný a záporný)<br>PUSH IN připojení / 2.5 - 6mm² plný vodič, laněný vodič, s/bez dutiny<br>Do 3 výstupů, připojení přes M25 kabelovou průchodku s 3x7mm Ø kabelového vstupu (pro každý kladný a záporný)<br>PUSH IN připojení / 2.5 - 6mm² plný vodič, laněný vodič, s/bez dutiny<br>MPPT 2 a 3 jsou stejné jako MPPT 1<br>bez spínače DC<br>3 ochrany proti přepětí 1000 V typ I + II se vzdáleným kontaktem<br>Připojení signálního kontaktu přes kabelovou průchodku (Ø 8-12mm) max. půřez vodiče: 1,5 mm²<br>Připojení funkčního uzemnění přes kabelovou průchodku (Ø 8-12mm) max. půřez vodiče: 16 mm²<br>Stupeň krytí: IP65<br>Plastová skříň<br>Rozměry VxŠxH: 558x302x210 mm<br>Splňuje standardy nízko-napěťové normy<br>Část 1: Obecné specifikace, (IEC 61439-1:2011), BS EN 61439-2:2021 |

### Shoda produktu s prostředím

| | |
|---|---|
| REACH SVHC | Lead 7439-92-1 |
| SCIP | bdab5698-6a20-4370-8e28-8810d882d01a |

Datum vytvoření 12. ledna 2023 7:16:05 CET

# PVN1M3I9SXFXV1O0TXPX10

**Weidmüller Interface GmbH & Co. KG**
Klingenbergstraße 26
D-32758 Detmold
Germany

www.weidmueller.com

## Technické údaje

### Osvědčení

| | |
|---|---|
| Schválení | CE |

### Soubory ke stažení

| | |
|---|---|
| Osvědčení/Certifikát/Prohlášení o shodě | EU Declaration of Conformity |
| Technické údaje | CAD data – PV Next Schematic Diagram<br>CAD data – STEP |
| Technická dokumentace | customer drawing |
| Uživatelská dokumentace | Manual PV Next String Combiner Box<br>MANUAL PV NEXT IT/ES/FR |
| Bílý papír | Application notes – Fact Sheet DE PV CB Wie man Gebäude gegen Blitzeinschläge schützt<br>Application notes – Fact Sheet DE PV Wie man die Lebensdauer eines GAK verlängert<br>Application notes – Fact Sheet DE PV CB Wann Sicherungen zu installieren sind<br>Application notes – Fact Sheet DE CB PV NEXT<br>Application notes – Fact Sheet EN PV CB When DC fuses are mandatory to install<br>Application notes – Fact Sheet EN CB PV NEXT<br>Application notes – Fact Sheet EN PV How to protect buildings against lightning strikes<br>Application notes – Fact Sheet EN PV How to extend the life time of a Combiner Box |
| Katalogy | Catalogues in PDF-format |

# PVN1M3I9SXFXV1O0TXPX10

**Weidmüller Interface GmbH & Co. KG**
Klingenbergstraße 26
D-32758 Detmold
Germany

www.weidmueller.com

## Nákresy

### DPS design

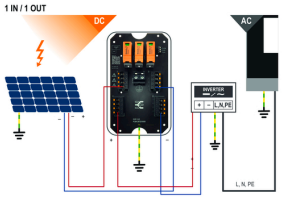


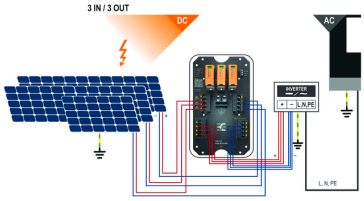


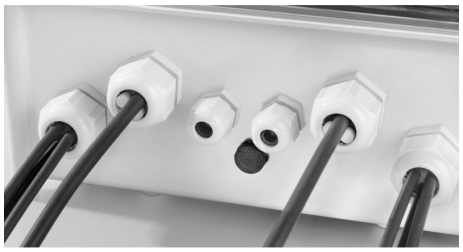

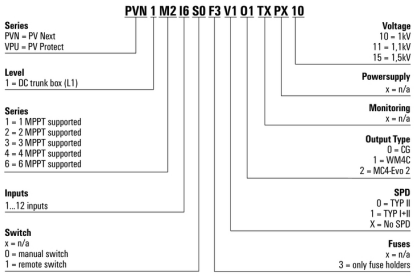

Dimensions without tolerances are no check dimensions

The English version is binding

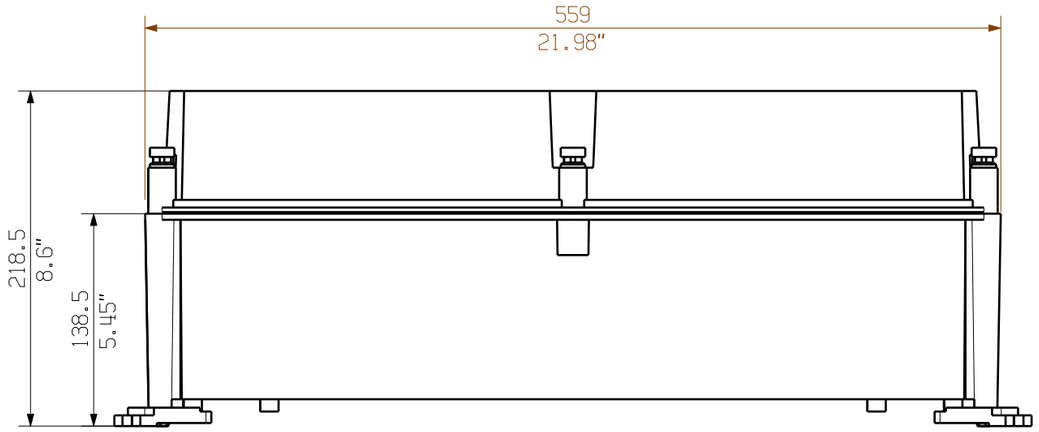


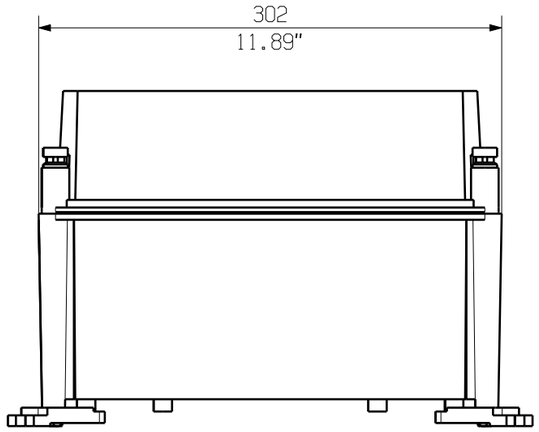


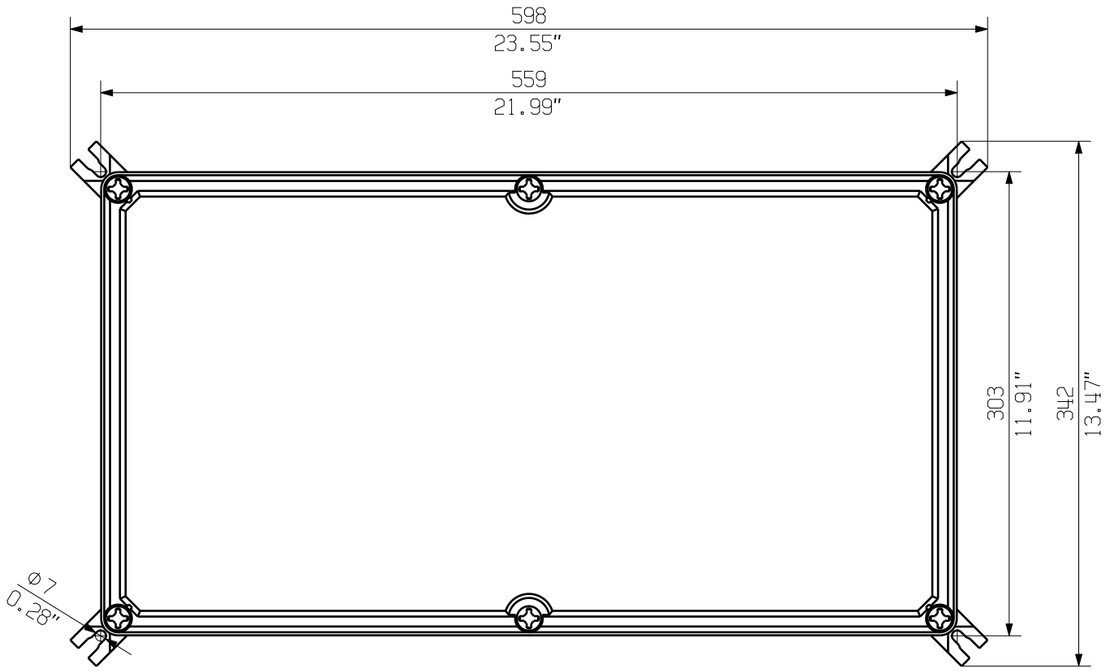


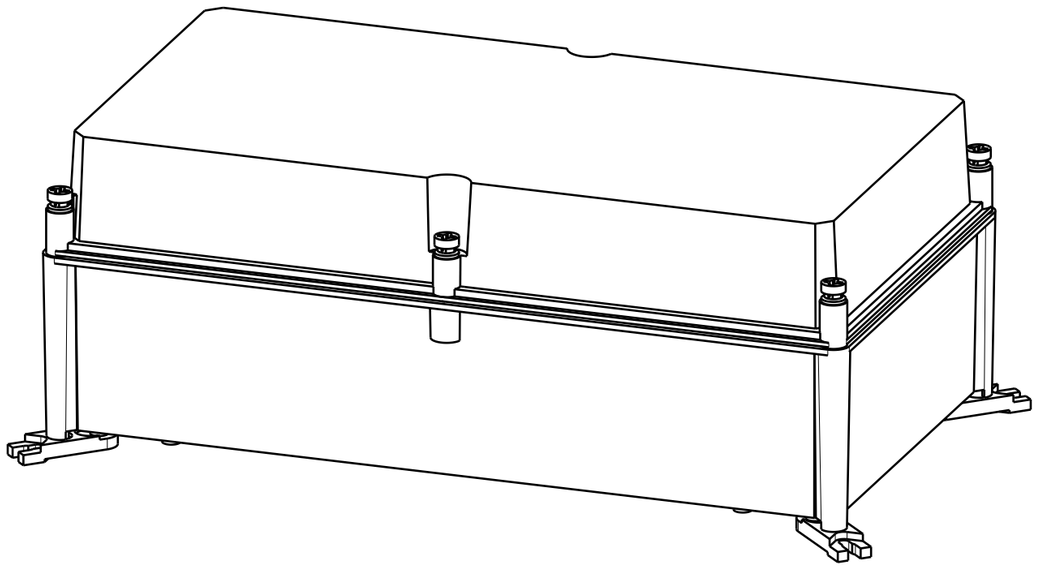

Darstellung mit Zubehoer
Shown with accessory 0360800000 MF TBF

Nicht im Lieferumfang enthalten!
Not included in delivery!

| | | | |
|---|---|---|---|
| First Issue Date 28.01.2020 | Max. nos. | Prim PLM Part No.: 1214838 | Prim ERP Part No.: |
| | Modification | Weidmüller | 71727 (Drawing no.) 0 (Issue no.) |
| | | | Sheet 01 of 01 sheets |
| | | Date / Name | PVN TBF 563021 |
| | Drawn | 28.01.2020 Brüntrup, Anna | COMBINERBOX RESIDENTIAL/COMMERCIAL |
| | Responsible | Wohlgemuth, Kl | COMBINERBOX RESIDENTIAL/COMMERCIAL |
| Scale: 1/4 Size: A3 | Approved | 31.01.2020 Püschner, Klau | |
| Drawings Customer | | | Product file: |

The reproduction, distribution and utilization of this document as well as the communication of its contents to others without explicit authorization is prohibited.
Offenders will be held liable for the payment of damages. Weidmueller exclusively reserves the right to file for patents, utility models or designs.
© Weidmueller Interface GmbH & Co. KG