PVN1M1I2SXFXV2O0TXPX11

Weidmüller Interface GmbH & Co. KG
Klingenbergstraße 26
D-32758 Detmold
Germany

www.weidmueller.com

PV Next: PV-Next, rozvodná skříň generátoru PV pro kombinaci 1-6 řetězců (vstupní a výstupní strana) a připojení k invertoru. Inteligentní inovativní konstrukce individuální pro každou aplikaci zákazníka. Pokročilá přepěťová ochrana, volitelné pojistky a odpojovače pro optimální provoz a bezpečnost systému. Navíc, všechny rozvodné skříně generátoru PV splňují požadavky IEC/EN 61439-2 pro maximální spolehlivost každé součásti.

Všeobecné objednací údaje

Verze	Fotovoltaika, Kombinovaná skříň, 1100 V, 1 MPPT, 2 vstupy / 1 výstup na MPPT, Přepěťová ochrana II, Kabelová průchodka
Objednací číslo	2791950000
Typ	PVN1M1I2SXFXV2O0TXPX11
GTIN (EAN)	4064675072997
Množství	1 ks
Náhradní díly	2530660000

Datum vytvoření 10. ledna 2023 14:11:58 CET

PVN1M1I2SXFXV2O0TXPX11

Weidmüller Interface GmbH & Co. KG
Klingenbergstraße 26
D-32758 Detmold
Germany

www.weidmueller.com

Technické údaje

Rozměry a hmotnosti

Hloubka	132 mm	Hloubka (v palcích)	5,197 inch
Výška	228 mm	Výška (v palcích)	8,976 inch
Šířka	200 mm	Šířka (v palcích)	7,874 inch
Čistá hmotnost	1 600 g		

Teploty

Okolní teplota	-40 °C...+50 °C	Vlhkost	5...95 %, bez kondenzace

Záruka

Časový interval	5 let

Elektrická charakteristika

Proud na MPPT, max.	30 A		
Jmenovitý stejnosměrný proud na připojení	Proud na řetězec, max.	30 A	
	Zkrat na hlavním výstupu	Doba trvání	10 h
		Činitel	1.25 * I_{nc}
Jmenovitý krátkodobý odpor proudu	Jmenovitý proud	37,5 A	
Jmenovité DC napětí	1 100 V DC		

Obecná data

Místo instalace	Chráněná venkovní oblast (>1 km od moře)	Standardy	IEC 61439-2 ed 2.0, EN 61439-2:2011
Stupeň krytí	IP65		

Ochrana proti přepětí na DC straně

Celkový vybíjecí proud $I_{celkový}$ (8/20µs)	50 kA	Maximální stejnosměrné provozní napětí režimu UPCV +/-, -/PE, +/PE	1 100 V DC
PV napětí systému, max. U_{cpv}	1 100 V	Standardy	IEC 61439-2 ed 2.0, EN 61439-2:2011
Stupeň krytí U_p (+/-)	≤ 3.8 kV	Stupeň krytí U_p (+/PE)	≤ 3.8 kV
Stupeň krytí U_p (-/PE)	≤ 3.8 kV	Třída požadavků	Typ II
Vybíjecí proud I_n (8/20 µs)	20 kA	Vybíjecí proud, max. (8/20 µs)	40 kA
Zkratový proud I_{SCPV}	11 000 A		

Pouzdro

Izolační materiál	Polykarbonát	Provedení sepnutí odpojovače	žádný spínač
Připojení krytu	Čtyřmi otvory pod šrouby krytu	Typ montáže	Montáž na stěnu, 4 šrouby
Řetězec typu připojení	Interní svorka (s průchozí kabelovou průchodkou)		

PVN1M1I2SXFXV2O0TXPX11

Weidmüller Interface GmbH & Co. KG
Klingenbergstraße 26
D-32758 Detmold
Germany

www.weidmueller.com

Technické údaje

Vstupy

DC vstup + a -	Kabelové připojení	Typ připojení	PUSH IN
		Kompatibilní průřez kabelu	EN 50618:2015, TÜV 2 Pfg1169/08.07
		Průřez vodiče, min.	2,5 mm²
		Průřez vodiče, max.	16 mm²
	Kabelový vstup	Počet kabelových vstupů	2
Funkční uzemňovací konektor	Kabelový vstup	Počet kabelových vstupů	1
	Kabelové připojení	Typ připojení	Připojení upínací svorkou s akčním členem
		Flexibilní, max. H05(07) V-K	25 mm²
		s vodičem a dutinkou, DIN 46228 pt 1, max.	16 mm²
Max. počet DC vstupů	2 vstupy zapojené paralelně na sledování maximálního výkonového bodu		
Pomocný kontakt přepěťové ochrany	Kabelový vstup	Počet kabelových vstupů	1
	Kabelové připojení	Typ připojení	Připojení upínací svorkou s akčním členem
		Flexibilní, max. H05(07) V-K	1,5 mm²
		s vodičem a dutinkou, DIN 46228 pt 1, max.	1,5 mm²
Sledování množství maximálního výkonového bodu	1 MPPT		
Typ pojistky	Ani kazeta, ani držák pojistek		

Výstupy

Max. počet DC výstupů	1 výstup na sledování maximálního výkonového bodu		
Výstup DC + a -	Kabelové připojení	Typ připojení	PUSH IN
		Kompatibilní průřez kabelu	TÜV 2 Pfg1169/08.07, EN 50618:2015
		Průřez vodiče, min.	2,5 mm²
		Průřez vodiče, max.	16 mm²

Klasifikace

ETIM 6.0	EC002928	ETIM 7.0	EC002928
ETIM 8.0	EC003857	ECLASS 9.0	22-57-92-03
ECLASS 9.1	22-57-02-90	ECLASS 10.0	22-57-02-90
ECLASS 11.0	22-57-02-92	ECLASS 12.0	22-57-02-92

PVN1M1I2SXFXV2O0TXPX11

Weidmüller Interface GmbH & Co. KG
Klingenbergstraße 26
D-32758 Detmold
Germany

www.weidmueller.com

Technické údaje

Listy specifikací zakázky

Dlouhá specifikace	Slučovací box pro invertory se sledovačem 1 Mpp, slouží k ochraně DC strany. Max. napětí řetězce Uoc:1000 V MPPT1: Až 2 vstupy, připojeno pomocí kabelové průchodky M25 s kabelovým vstupem 3x7mm Ø (jeden pro kladný a jeden pro záporný) Připojení PUSH IN / 2,5 - 6 mm² jeden vodič, více vodičů, s pouzdrem / bez pouzdra 1 výstup, připojený přes kabelovou průchodku M25 s kabelovým vstupem 3x7 mm Ø (jeden pro kladný a jeden pro záporný) PUSH IN spojení / 2,5 - 6 mm² jeden vodič, více vodičů, s pouzdrem / bez pouzdra bez DC spínače 1 přepěťová ochrana 1000 V typ II se vzdáleným kontaktem Spojení signálového kontaktu přes kabelové průchodky (8-12 mm Ø) max. průřez kabelu: 1,5 mm² Spojení funkční země přes kabelové průchodky (8-12 mm Ø) průřez kabelu: 16 mm² Třída ochrany: IP65 Plastový kryt Rozměry VxŠxH: 200x228x132 mm Podle normy, Rozvaděče nízkého napětí - Část 1: Všeobecná ustanovení, (IEC 61439-1:2011), BS EN 61439-2:2011

Osvědčení

Schválení	CE

PVN1M1I2SXFXV2O0TXPX11

Weidmüller Interface GmbH & Co. KG
Klingenbergstraße 26
D-32758 Detmold
Germany

www.weidmueller.com

Technické údaje

Soubory ke stažení

Osvědčení/Certifikát/Prohlášení o shodě	PV Next Mini EU Declaration of Conformity
Technické údaje	CAD data – PV NEXT Mini CG Step CAD data – STEP Application notes – Schematic Diagram for PV Next Mini
Technická dokumentace	Customer drawing
Uživatelská dokumentace	Manual PV Next String Combiner Box MANUAL PV NEXT IT/ES/FR MANUAL PV NEXT MINI DE/EN
Bílý papír	Application notes – Fact Sheet DE PV CB Wie man Gebäude gegen Blitzeinschläge schützt Application notes – Fact Sheet DE PV Wie man die Lebensdauer eines GAK verlängert Application notes – Fact Sheet DE PV CB Wann Sicherungen zu installieren sind Application notes – Fact Sheet DE CB PV NEXT Application notes – Fact Sheet EN PV CB When DC fuses are mandatory to install Application notes – Fact Sheet EN CB PV NEXT Application notes – Fact Sheet EN PV How to protect buildings against lightning strikes Application notes – Fact Sheet EN PV How to extend the life time of a Combiner Box
Katalogy	Catalogues in PDF-format

PVN1M1I2SXFXV2O0TXPX11

Weidmüller Interface GmbH & Co. KG
Klingenbergstraße 26
D-32758 Detmold
Germany

www.weidmueller.com

Nákresy

DPS design

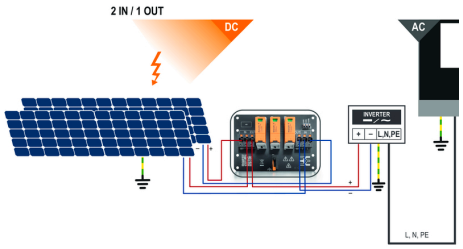

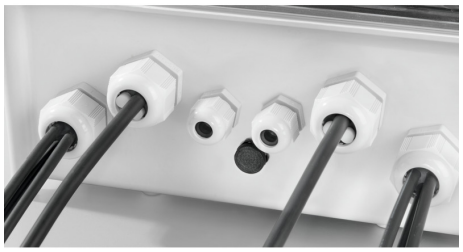

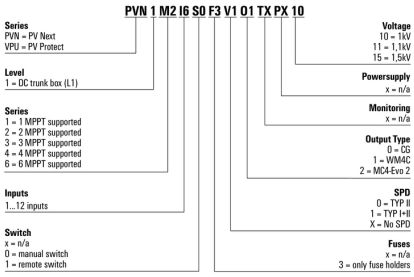

Dimensions without tolerances are no check dimensions

The English version is binding

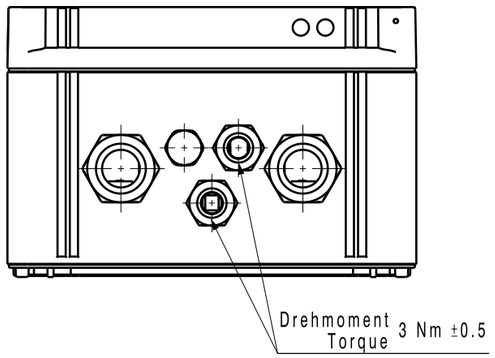

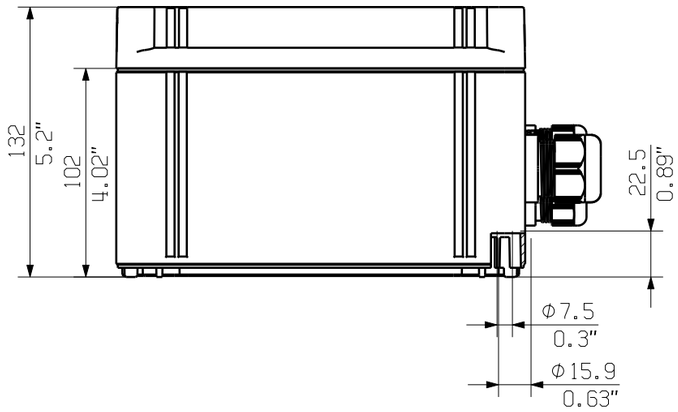

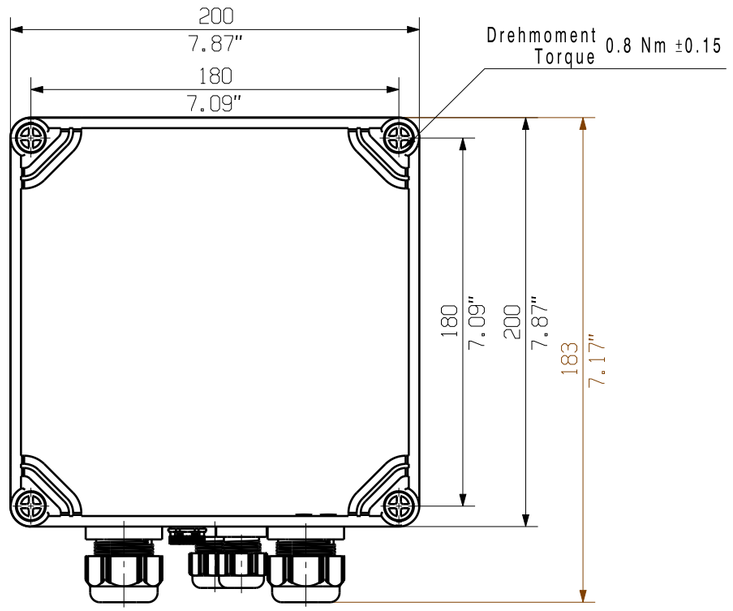

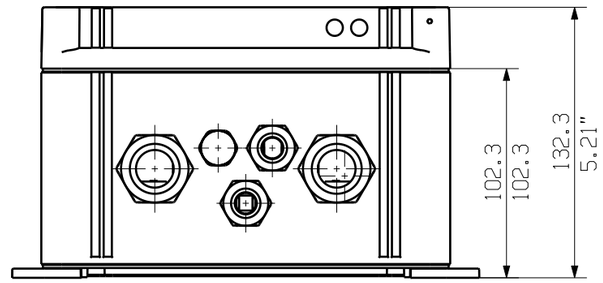

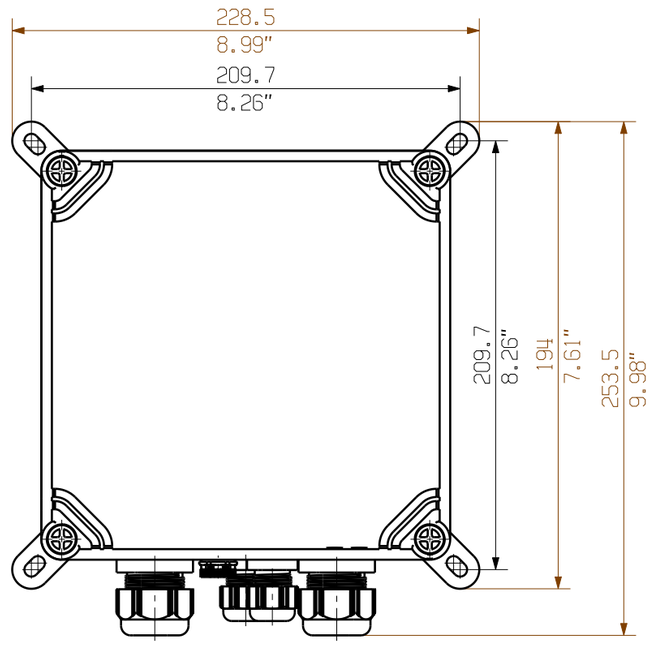

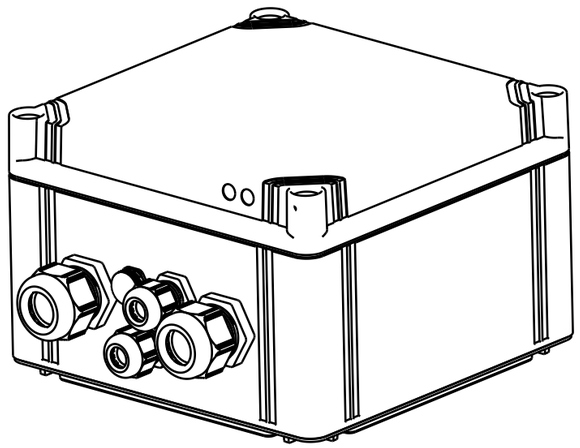

Darstellung mit Zubehoer
Shown with accessory 9536040000 MF FPC

Nicht im Lieferumfang enthalten!
Not included in delivery!

EC00005270		Prim PLM Part No.: 1319248	Prim ERP Part No.: 2791950000
First Issue Date 22.03.2021	Max. nos. / Modification	Weidmüller	74317 (Drawing no.) 1 (Issue no.) Sheet 02 of 02 sheets

	Date	Name
Drawn	26.05.2021	Brüntrup, Anna
Responsible		Wohlgemuth, Klaus
Approved	01.06.2021	Püschner, Klaus

Scale: 1/3 Size: A3

Drawings Assembly

2791950000 PVN1M1I2SXFXV2O0TXPX11
COMBINERBOX RESIDENTIAL/COMMERCIAL
COMBINERBOX RESIDENTIAL/COMMERCIAL

Product file:

The reproduction, distribution and utilization of this document as well as the communication of its contents to others without explicit authorization is prohibited.
Offenders will be held liable for the payment of damages. Weidmueller exclusively reserves the right to file for patents, utility models or designs.
© Weidmueller Interface GmbH & Co. KG